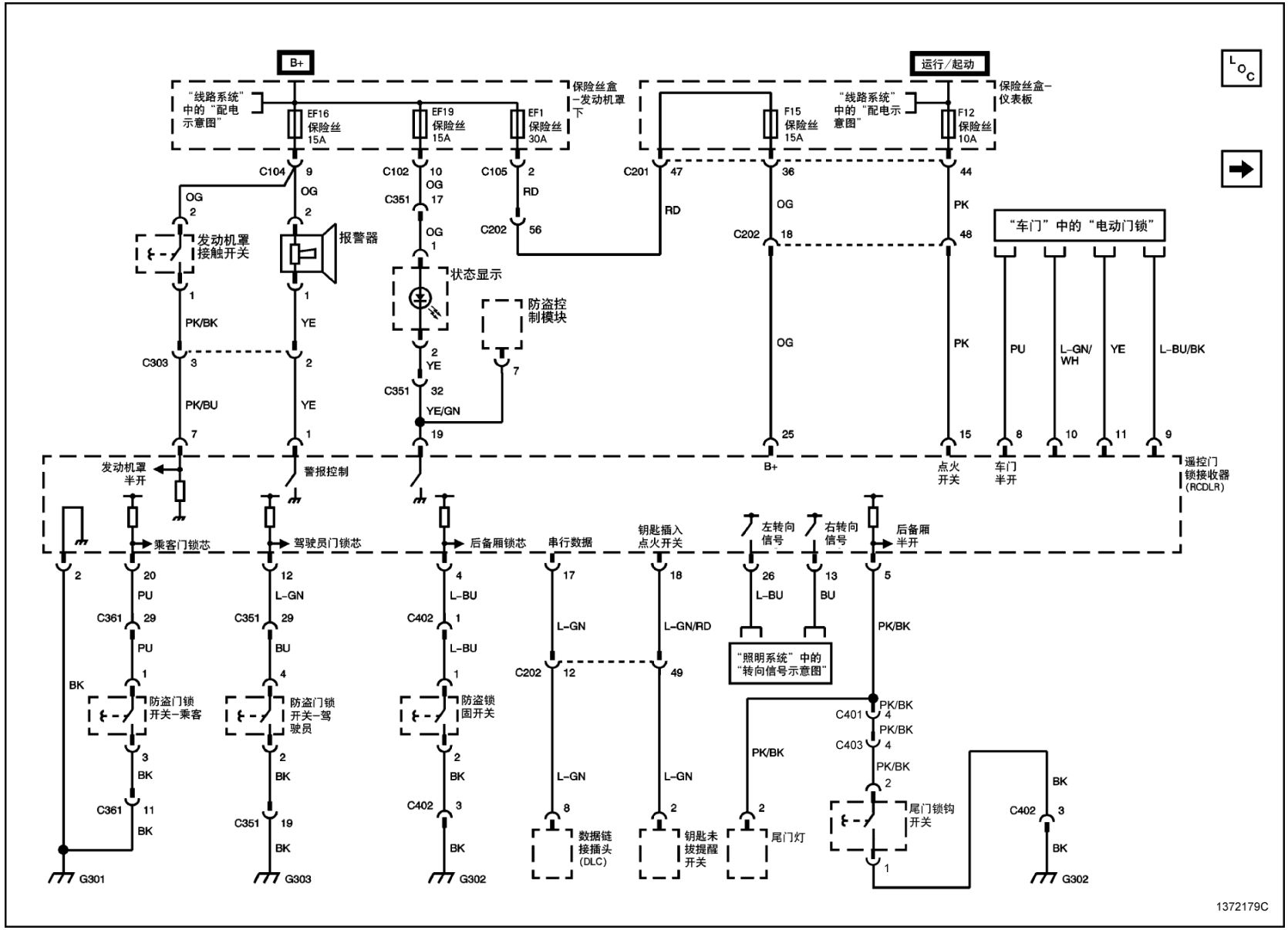
B+
运行/起动
"线路系统"中的"配电示意图"
保险丝盒-发动机罩下
保险丝盒-仪表板
EF16 保险丝 15A
EF19 保险丝 15A
EF1 保险丝 30A
F15 保险丝 15A
F12 保险丝 10A
C104
C102
C105
C201
C351
C202
C303
C361
C402
C401
C403
发动机罩接触开关
报警器
状态显示
防盗控制模块
"车门"中的"电动门锁"
PU
L-GN/WH
YE
L-BU/BK
发动机罩半开
警报控制
B+
点火开关
车门半开
遥控门锁接收器(RCDLR)
乘客门锁芯
驾驶员门锁芯
后备厢锁芯
串行数据
钥匙插入点火开关
左转向信号
右转向信号
后备厢半开
"照明系统"中的"转向信号示意图"
防盗门锁开关-乘客
防盗门锁开关-驾驶员
防盗锁固开关
数据链接插头(DLC)
钥匙未拔提醒开关
尾门灯
尾门锁钩开关
G301
G303
G302
1372179C